# DOSG-1

## 防窃启功能螺旋干燥盖
## 食品和药品登记

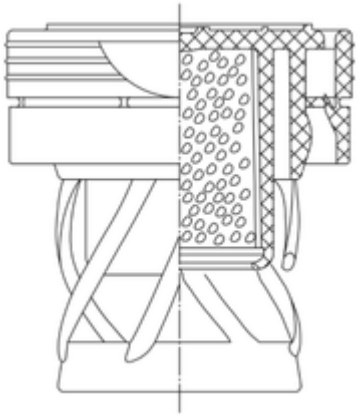

## 技术特征:

| | |
|---|---|
| **类型** | 盖 |
| **药片尺寸** | 25 mm |
| **密封直径** | 27.8 mm |
| **干燥剂量** | 1.9 - 2.1 g |
| **干燥剂** | 硅胶，分子筛，混合干燥剂 |
| **弹簧圈** | ✓ |
| **防窃启功能** | ✓ |

## 生产工厂:

| | |
|---|---|
| **原产地** | |

## 材质和结构:

| | |
|---|---|
| **材质** | 低密度聚乙烯 |

所有尺寸均为近似值 如需实际数值，请联系我们获得技术数据表 所有信息不可作为用户预期使用适用性的依据

© SANNER 20.05.24

## 匹配产品：

| Name | 类型 | 药片尺寸 | 长度 |
|---|---|---|---|
| **R 514 AWG** | 管 | 25 mm | 85 mm |
| **R 229 AWG** | 管 | 25 mm | 99 mm |
| **R 510 AWG** | 管 | 25 mm | 130 mm |
| **R 230 AWG** | 管 | 25 mm | 143.5 mm |

所有尺寸均为近似值 如需实际数值，请联系我们获得技术数据表 所有信息不可作为用户预期使用适用性的依据

© SANNER 20.05.24