DOSG-33

Trockenmittelverschluss mit Garantiefunktion & integrierter Spirale
Food & Pharma Zulassung

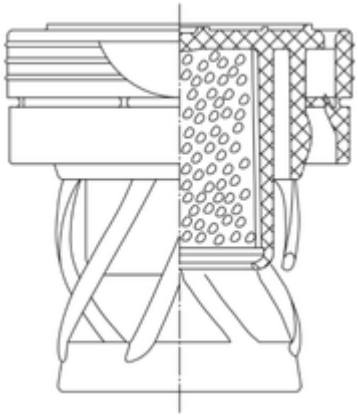

Technische Eigenschaften:

Typ	Verschluss
Tablettengröße	29 - 31 mm
Dichtdurchmesser Verschluss	33.2 mm
Trockenmittelmenge	3.5 g
Trockenmittel	Silica Gel, Molekularsieb
Abstandshalter	✓
Garantiefunktion	✓

Werkstoffe und Konstruktion:

Material	PE-LD
Farbe	weiß; andere Farben auf Anfrage

Produktionsstandorte:

Herkunftsland	

Alle angegebenen Abmessungen sind Richtwerte. Für exakte Maße fordern Sie bitte das technische Datenblatt an. Alle hier gemachten Angaben entbinden den Kunden nicht davon, die Eignung für seinen Verwendungszweck nachzuweisen.

© SANNER 20.05.24

Empfohlene Kombinationen:

Name	Typ	Tablettengröße	Länge
R 509 AWG	Röhre	29 - 31 mm	104.5 mm
R 515 AWG	Röhre	29 - 31 mm	124 mm
R 533 AWG	Röhre	29 - 31 mm	175 mm

Alle angegebenen Abmessungen sind Richtwerte. Für exakte Maße fordern Sie bitte das technische Datenblatt an. Alle hier gemachten Angaben entbinden den Kunden nicht davon, die Eignung für seinen Verwendungszweck nachzuweisen.

© SANNER 20.05.24