DOSG-9

Trockenmittelverschluss mit Garantiefunktion & integrierter Spirale
Food & Pharma Zulassung

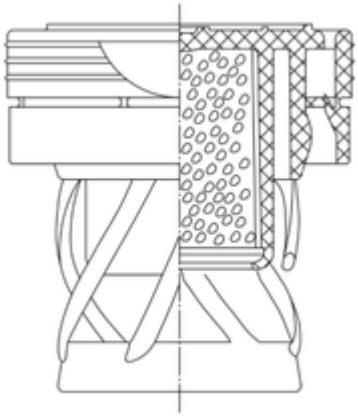

Technische Eigenschaften:

Typ	Verschluss
Tablettengröße	23 - 24 mm
Dichtdurchmesser Verschluss	25.7 mm
Trockenmittelmenge	2.3 g
Trockenmittel	Silica Gel
Abstandshalter	✓
Garantiefunktion	✓

Werkstoffe und Konstruktion:

Material	PE-LD
Farbe	weiß; andere Farben auf Anfrage

Produktionsstandorte:

Herkunftsland	

Alle angegebenen Abmessungen sind Richtwerte. Für exakte Maße fordern Sie bitte das technische Datenblatt an. Alle hier gemachten Angaben entbinden den Kunden nicht davon, die Eignung für seinen Verwendungszweck nachzuweisen.

© SANNER 20.05.24

Empfohlene Kombinationen:

Name	Typ	Tablettengröße	Länge
R 317 AWG	Röhre	23 - 24 mm	77 mm
R 333 AWG	Röhre	23 - 24 mm	93.1 mm
R 318 AWG	Röhre	23 - 24 mm	98 mm
R 310 AWS	Röhre	23 - 24 mm	115.5 mm
R 337 AWS	Röhre	23 - 24 mm	125.5 mm

Alle angegebenen Abmessungen sind Richtwerte. Für exakte Maße fordern Sie bitte das technische Datenblatt an. Alle hier gemachten Angaben entbinden den Kunden nicht davon, die Eignung für seinen Verwendungszweck nachzuweisen.

© SANNER 20.05.24